Karakteristikler

Rotowind hava perdeleri, döner kap?lar?n k?vr?mlar? ile mükemmel ?ekilde uyumlu olacak biçimde dizayn edilmi?tir. Bu yüzden de her hava perdesinin özel oldu?unu söyleyebiliriz. Bunlar, genellikle iki farkl? konfigürasyonda olup kap?n?n üstüne ayr?k bir biçimde yerle?tirilir. Ayr?ca, büyük kap?lar için hava perdeleri de üretiyoruz.

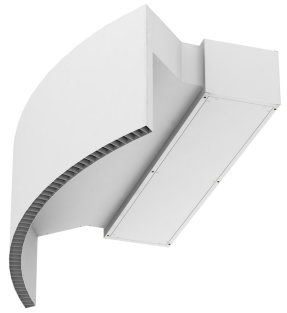

- Her tür döner kap?ya kurulmak için tasarlanm??t?r. Mümkün iki pozisyonlu, ?smarlama boyutlarla.
- Çinko kaplama çelik levhadan yap?lm?? kendini ta??yan kasa yap?s?, standart olarak yap?sal epoksi-polyester RAL9016 beyaz boyayla cilalan?r.Paslanmaz çelik veya di?er renkler iste?e tabiidir.
- A??r? bak?m gerektirmeyen büyük fasetli hava giri?i ?zgaras?.
- Dairesel anodize edilmi? alüminyum ç?k?? pervaneleri, kanat ?eklinde.
- Dü?ük ses seviyeli ve d??tan rotor motorlar?yla hareket eden çift giri?li santrüfüj motorlar?. 5-h?z seviyeli.EC modelleri dü?ük tüketimli verimli fanlar içerir.
- "P" tipi su ile ?s?t?lan bobin."E" tipi elektrik korumal? elementler, birle?ik ayarl? üç evre."A" tipi ?s?tmas?z, sadece hava ile.?ste?e ba?l? geni?leme DX bobin
- Advanced Plug&Play control. Includes: Advanced PRO control with LCD display and integrated thermostat, door contact, 7m RJ11 cable and remote control. Optional: intelligent Clever Pro Control (automatic, programmable, ModBus for PKC, timer, etc.)

Ki?iselle?tirme

50Hz

Model	Is?nmam??			
	(m³/h)	(m)		(m³/h)
ROTO G 1000 A	-			
ROTO G 1500 A	-			
ROTO G 2000 A	-			
ROTO G 2500 A	-			
ROTO ECG 1000 A	-			
ROTO ECG 1500 A	-			
ROTO ECG 2000 A	-			
ROTO ECG 2500 A	-			

Model	Elektrikli Is?tma							
	(m³/h)	(kW)	(m)	(kW)	(kW)	(kW)	(kW)	(m³/h)
ROTO G 1000 E	-							
ROTO G 1500 E	-							
ROTO G 2000 E	-							
ROTO G 2500 E	-							
ROTO ECG 1000 E	-							
ROTO ECG 1500 E	-							
ROTO ECG 2000 E	-							
ROTO ECG 2500 E	-							

Model	Su Is?tma								
	(m³/h)	(m)	(kW)	(kW)	(kW)	(kW)	(kW)	(kW)	(m³/h)
ROTO G 1000 P86	-								
ROTO G 1500 P86	-								
ROTO G 2000 P86	-								
ROTO G 2500 P86	-								

Model	Su Is?tma								
	(m³/h)	(m)	(kW)	(kW)	(kW)	(kW)	(kW)	(kW)	(m³/h)
ROTO ECG 1000 P86	-								
ROTO ECG 1500 P86	-								
ROTO ECG 2000 P86	-								
ROTO ECG 2500 P86	-								
ROTO G 1000 P64	-								
ROTO G 1500 P64	-								
ROTO G 2000 P64	-								
ROTO G 2500 P64	-								
ROTO ECG 1000 P64	-								
ROTO ECG 1500 P64	-								
ROTO ECG 2000 P64	-								
ROTO ECG 2500 P64	-								
ROTO G 1000 P54	-								
ROTO G 1500 P54	-								
ROTO G 2000 P54	-								
ROTO G 2500 P54	-								
ROTO ECG 1000 P54	-								
ROTO ECG 1500 P54	-								
ROTO ECG 2000 P54	-								
ROTO ECG 2500 P54	-								

60Hz

Model	Is?nmam??		
	(m³/h)	(m)	(m³/h)
ROTO G 1000 A 60Hz	0		
ROTO G 1500 A 60Hz	0		
ROTO G 2000 A 60Hz	0		
ROTO G 2500 A 60Hz	0		
ROTO ECG 1000 A	-		
ROTO ECG 1500 A	-		
ROTO ECG 2000 A	-		
ROTO ECG 2500 A	-		

Model	Elektrikli Is?tma							
	(m³/h)	(kW)	(m)	(kW)	(kW)	(kW)	(kW)	(m³/h)
ROTO ECG 1000 E	-							
ROTO ECG 1500 E	-							
ROTO ECG 2000 E	-							
ROTO ECG 2500 E	-							

Model	Su Is?tma								
	(m³/h)	(m)	(kW)	(kW)	(kW)	(kW)	(kW)	(kW)	(m³/h)
ROTO ECG 1000 P86	-								
ROTO ECG 1500 P86	-								
ROTO ECG 2000 P86	-								
ROTO ECG 2500 P86	-								

Model	Su Is?tma								
	(m³/h)	(m)	(kW)	(kW)	(kW)	(kW)	(kW)	(kW)	(m³/h)
ROTO ECG 1000 P64	-								
ROTO ECG 1500 P64	-								
ROTO ECG 2000 P64	-								
ROTO ECG 2500 P64	-								
ROTO ECG 1000 P54	-								
ROTO ECG 1500 P54	-								
ROTO ECG 2000 P54	-								
ROTO ECG 2500 P54	-								
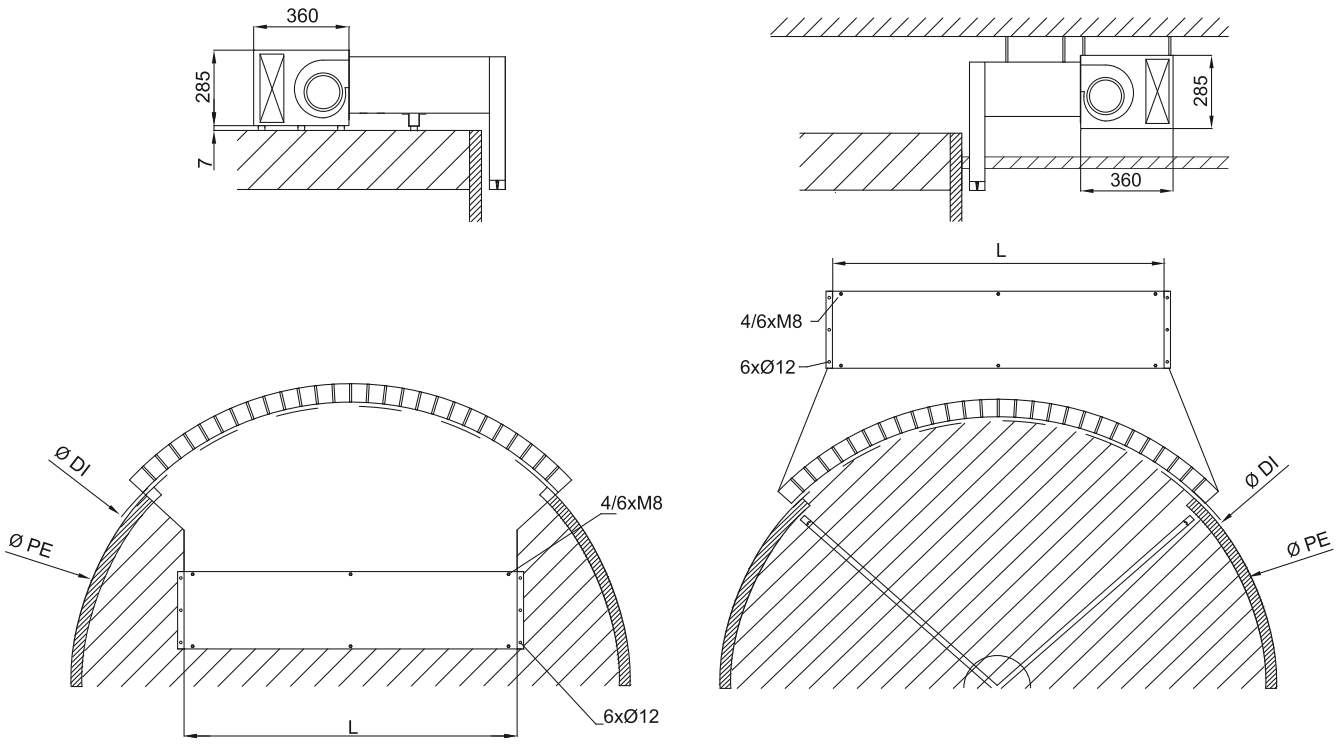
Boyutlar