Karakteristikler

- Enerji tasarruflu ?s? pompal? hava perdesi: Maliyetler ve CO2 emisyonunda 70%'e yak?n azalma.(?s?tma modu)
- Her tür döner kap?ya kurulmak için tasarlanm??t?r. Mümkün iki pozisyonlu, ?smarlama boyutlarla.
- Çinko kaplama çelik levhadan yap?lm?? kendini ta??yan kasa yap?s?, standart olarak yap?sal epoksi-polyester RAL9016 beyaz boyayla cilalan?r.Paslanmaz çelik veya di?er renkler iste?e tabiidir.
- A??r? bak?m gerektirmeyen büyük fasetli hava giri?i ?zgaras?.
- Dairesel anodize edilmi? alüminyum ç?k?? pervaneleri, kanat ?eklinde.
- Dü?ük ses seviyeli ve d??tan rotor motorlar?yla hareket eden çift giri?li santrüfüj motorlar?. 5-h?z seviyeli.EC modelleri dü?ük tüketimli verimli fanlar içerir.
- ?ç ön filtre dahildir.
- Only heating mode: K?z?lötesi uzaktan kumanda ve 7m RJ45 kablolu Tak&Çal??t?r kontrolü içerir.
- DX 1:1:
  Genle?me valfli MIDEA Inverter aç?k hava ?s? pompas? ünitesine(R410A) ba?lanmaya haz?rd?r. Hava perdesi ve programlanabilir kontrol için adapte edilmi? DX Interface KIT gerektirir.
- DX VRF:
  MIDEA VRF d?? mekan ?s? pompas? ünitesine (R410A / R32) ba?lanmaya haz?rd?r, dahil de?ildir, mü?terinin kendisi sat?n almal?d?r. Gerekenler: XXXXX: Hava perdesine uyarlanm?? genle?me valfli DX Arabirim K?T?, lütfen dan???n.

Ki?iselle?tirme

50Hz

Is? pompas? - VRF		
Model	**Say?dal Hava Ak?m?** (m³/h)	**Tavsite Edilen Monteleme Yüksekli?i** (m)
ROTO ECG 1000 VRF10-MD	2190	3-4,2
ROTO ECG 1500 VRF13-MD	2820	3-4,2
ROTO ECG 1500 VRF15-MD	2820	3-4,2
ROTO ECG 2000 VRF24-MD	4380	3-4,2
ROTO ECG 2500 VRF25-MD	5110	3-4,2
ROTO ECG 2500 VRF29-MD	5110	3-4,2

60Hz

Is? pompas? - VRF		
Model	**Say?dal Hava Ak?m?** (m³/h)	**Tavsite Edilen Monteleme Yüksekli?i** (m)
ROTO ECG 1000 VRF10-MD	2190	3-4,2
ROTO ECG 1500 VRF13-MD	2820	3-4,2
ROTO ECG 1500 VRF15-MD	2820	3-4,2
ROTO ECG 2000 VRF24-MD	4380	3-4,2
ROTO ECG 2500 VRF25-MD	5110	3-4,2
ROTO ECG 2500 VRF29-MD	5110	3-4,2
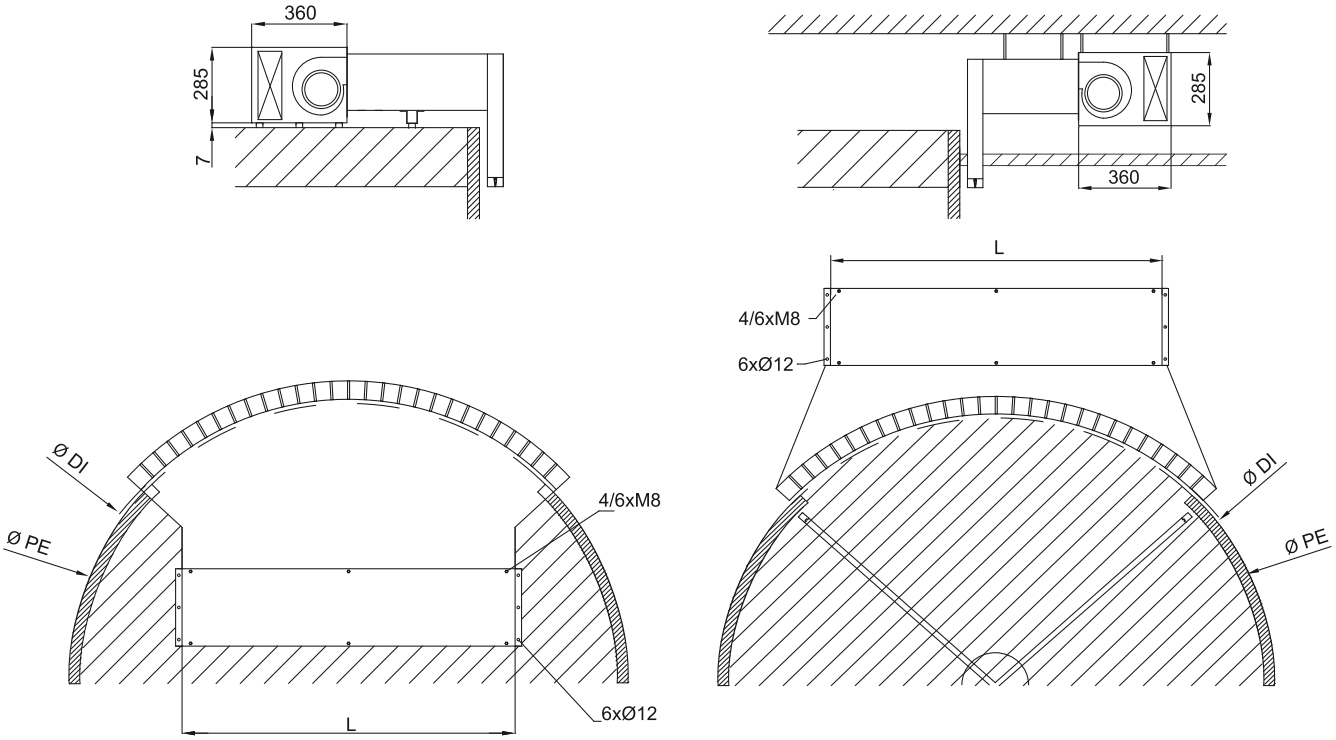
Boyutlar